JIBBI

1270 EVO

iapa 2019 International Awards for Powered Access
Product of the year

PATENT AANGEVRAAGD

TELESCOPISCHE RUPSHOOGWERKER ALMACRAWLER

JIBBI
1270 EVO

JIBBI is de nieuwe zelfrijdende telescopische rupshoogwerker van AlmaCrawler.

JIBBI is the new crawler telescopic boom by AlmaCrawler.

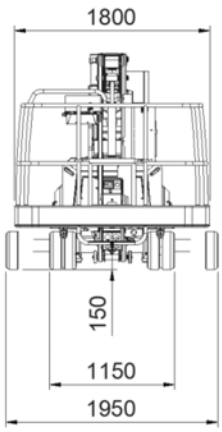

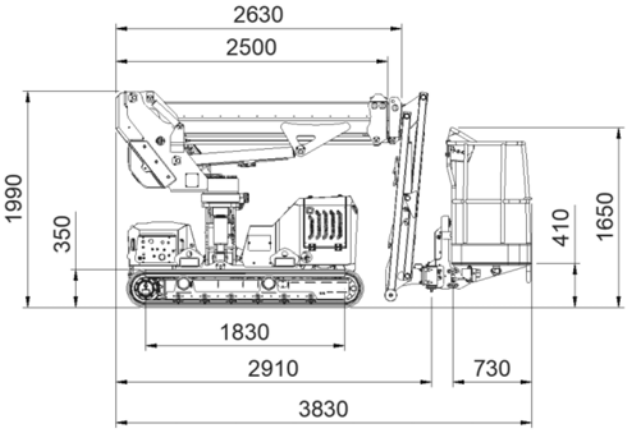

Gepantenteerde innovaties

Nieuwe Dynamic Work Performance (DWP by Almac)

Geïntegreerd rupsonderstel met nieuw Safe-lock System

Patent pending innovations

New Dynamic Work Performance (DWP by Almac)

Undercarriage integrated by new Safe-lock System

Afstandsbediening met kabel van AUTEC
Cable remote console by AUTEC

Gelijktijdig nivelleren op twee assen
Mixed slope levelling

Eigenschappen - Features

Diesel Yanmar motor, 3 cilinders, (14,1kW - 19,2 Pk)
Rotatie 220°
Kooirotatie +/- 70°
Integrated Drive System (bediening met één joystick)

Yanmar Diesel Engine, 3 Cylinders (14,1kW - 19,2 HP)
220° Slewing ring rotation
Basket rotation kit +/- 70°
Integrated Drive System (using single joystick)

Ultrasoon anti-botssysteem

Ultrasonic Anti-collision System

Automatic & Dynamic Levelling
Pro-Active Levelling

Technische gegevens — JIBBI 1270 EVO — Technical data

Max werkhoogte	12,2 m	Max working height
Max platformhoogte	10,2 m	Max height basket floor
Rijhoogte	8,0 m	Moving height
Max reikwijdte (lading 80 kg)	8,2 m	Max outreach (load 80 kg)
Max reikwijdte (lading 230 kg)	6,5 m	Max outreach (load 230 kg)
Draaihoek	+/-110°	Rotation angle
Afmetingen kooi	1,8 x 0,7 m	Basket size
Kooirotatie	+/- 70°	Basket rotation angle
Max capaciteit kooi	230 kg	Max basket capacity
Lengte ingeklapt (met losgekoppelde kooi)	3,8 (3,0) m	Length in stowed position (with detached basket)
Min breedte ingeklapt	1,15 m	Min width in stowed position
Max werkbreedte	1,95 m	Max working width
Min hoogte ingeklapt	1,99 m	Min height in stowed position
Overlangse nivellering	+/- 15°	Longitudinal leveling
Zijdelingse nivellering	+/- 15°	Lateral leveling
Max hellingsgraad	25°	Max gradeability
Max zijdelingse hellingsgraad	25°	Max side greadeability
Max rijsnelheid	2,5 km/h	Drive speed (fast)
Veiligheidssnelheid	0,3 km/h	Security speed

Gewichten — Weights

Gronddruk	4,82 kN/m2	Traffic load
Eigen gewicht	3600 kg	Total weight

Aandrijving — Power

Yanmar 3TNM68-AS diesel motor	14 kW - 19,2 Hp	3TNM68 -AS Yanmar engine (diesel)

Extra's op aanvraag — Extras - On Demand

Non marking rupsen	-	Non-marking tracks
Elektrische pomp 220V-2,2Kw / 50Hz	-	Eletric pump 220V-2,2KW / 50Hz
Radiografische afstandsbediening	-	Radio remote control
Arctisch smeermiddel voor koude weersomstandigheden	-	Arctic lubricant for cold climate
Lierkit 200 kg	-	Winch kit 200 kg

Compacte afmetingen Compact dimensions

Afneembare werkkooi Removable basket

ALMACRAWLER

JIBBI
1270 EVO

12.2m	230kg	19.2Hp	+/-15°	2.5km/h	+/-15°
MAX W.H.	CAPACITY	POWER	LONG. LEVEL.	SPEED	LATER. LEVEL.

80 kg
140 kg
230 kg

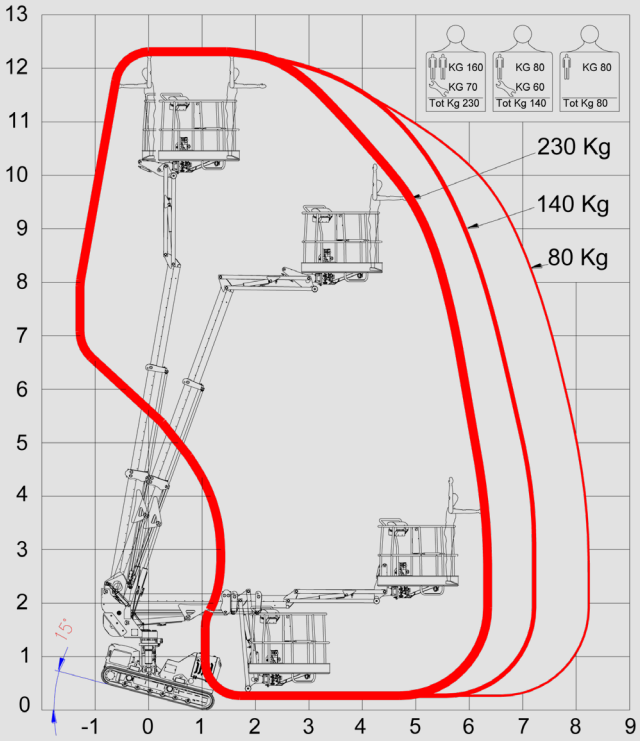

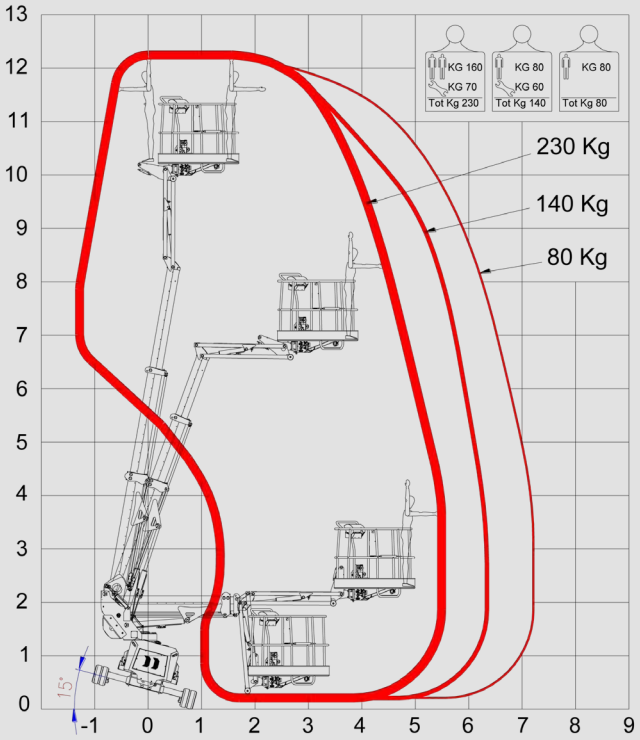

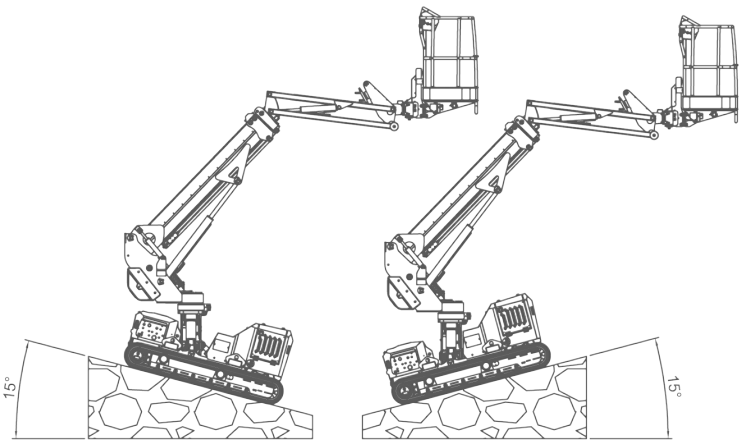

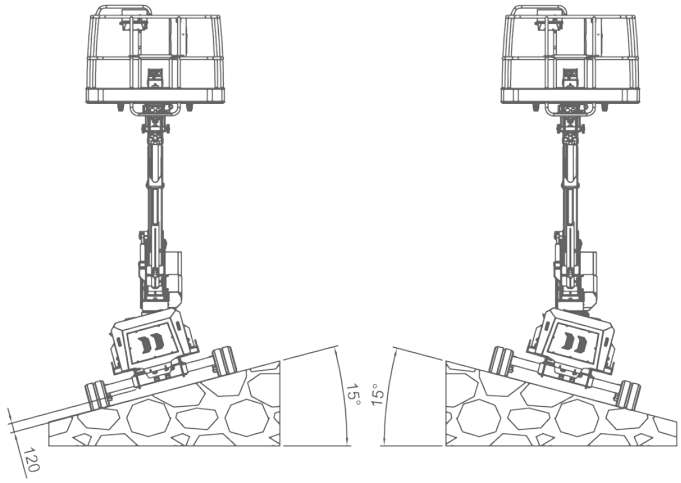

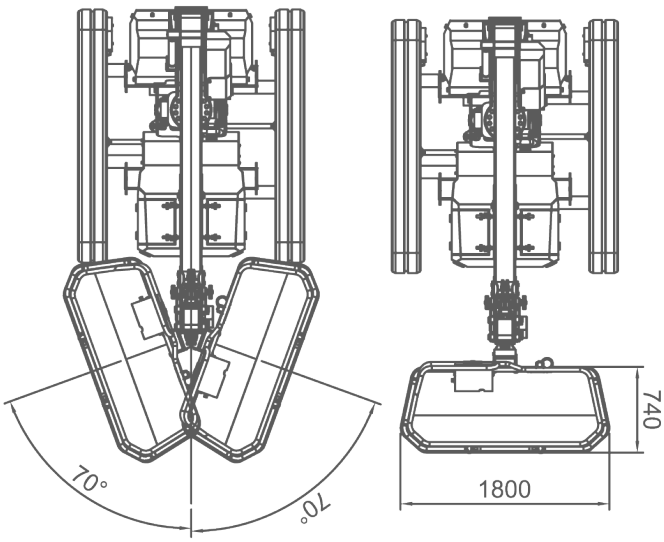

HERMANS HEFTRUCKS

ALMACRAWLER

ALL DATA REPORTED IN THIS CATALOGUE ARE NOT BINDING. ALMAC SRL RESERVES THE RIGHT TO CHANGE SPECIFICATIONS WITHOUT PRIOR NOTICE.